# Schöck IDock®

U
U
U

# Inbouwhandleiding IDock® 1

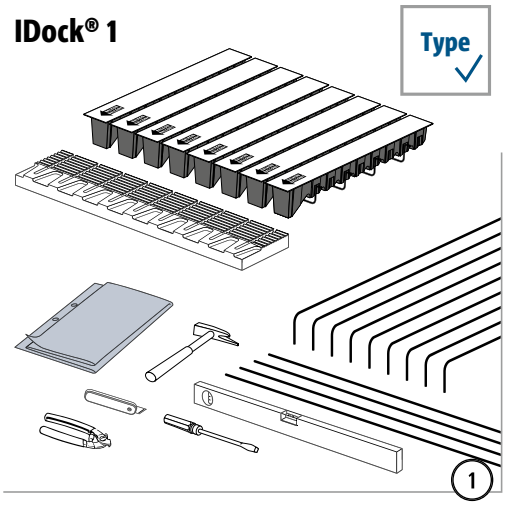


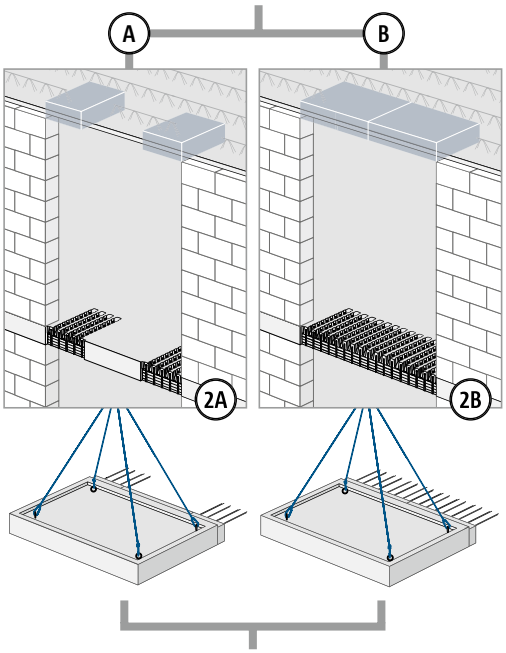


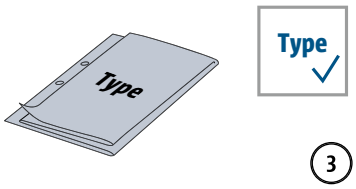


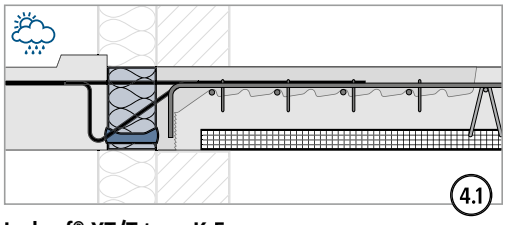


Isokorf® XT/T type K-E

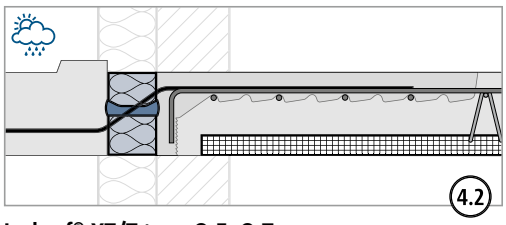


Isokorf® XT/T type Q-E, Q-T

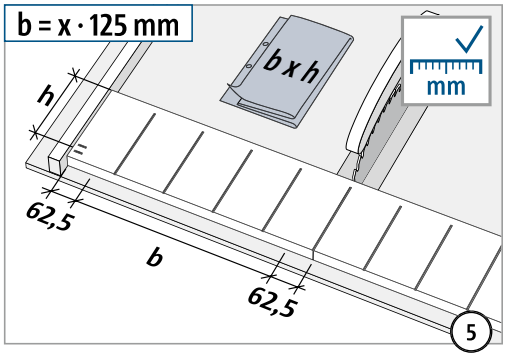


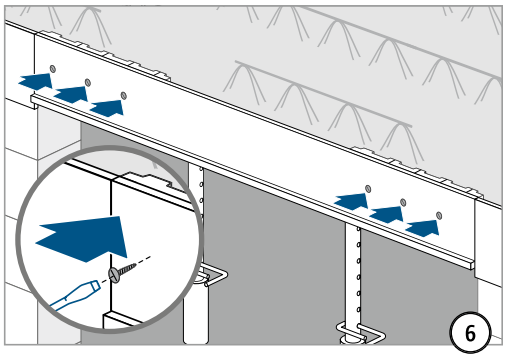


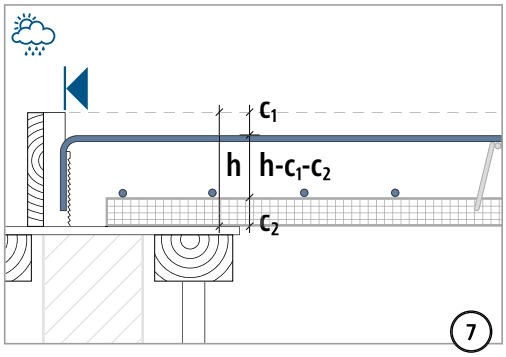

# Inbouwhandleiding IDock® 1

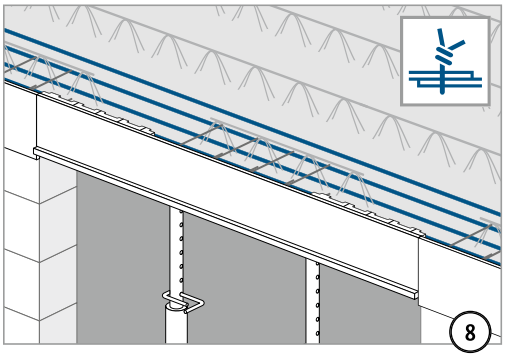


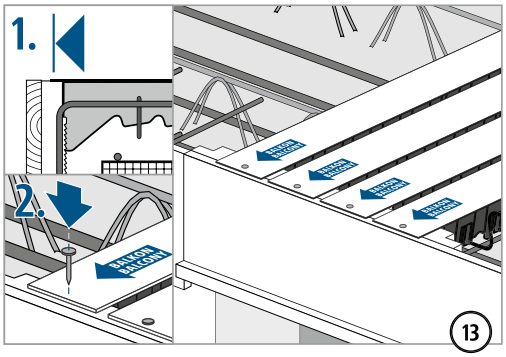


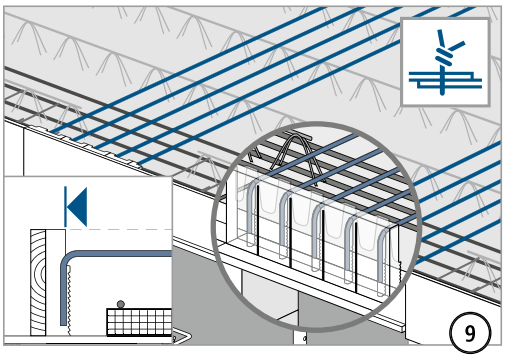


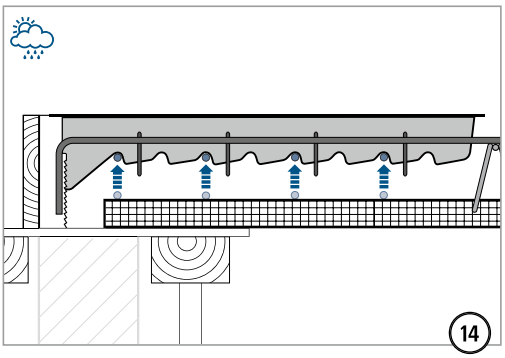


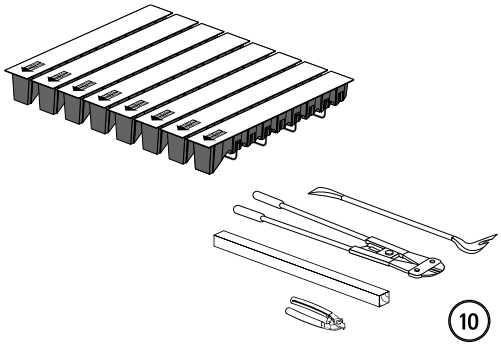


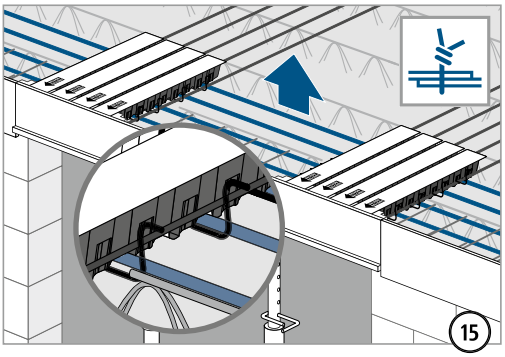


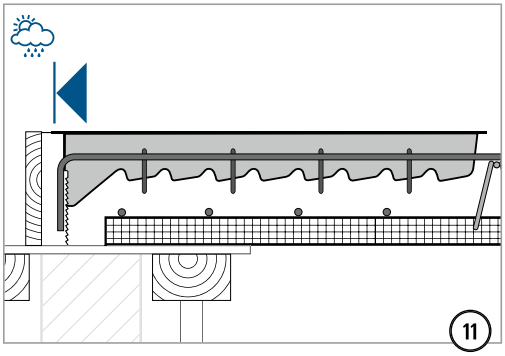


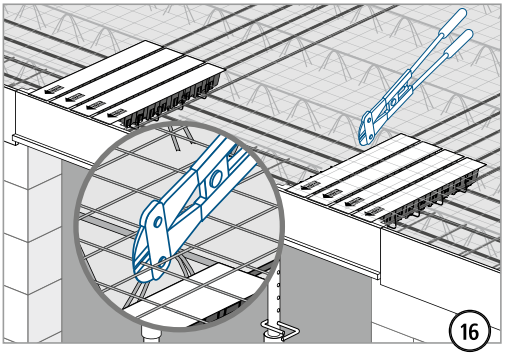


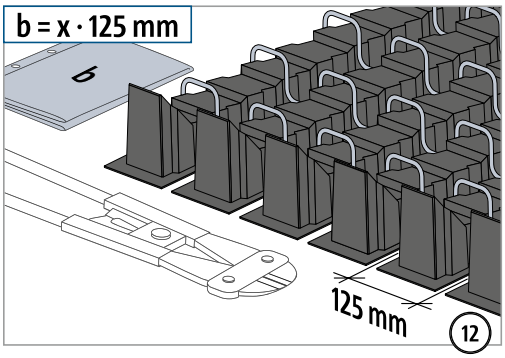


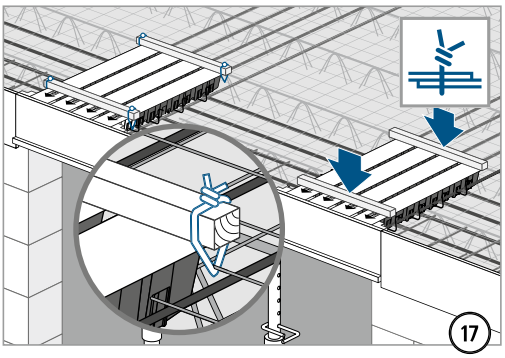

# Inbouwhandleiding IDock® 1

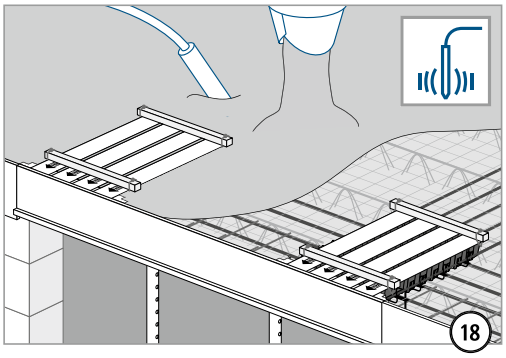


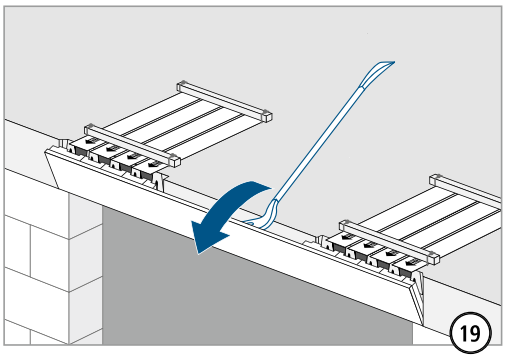


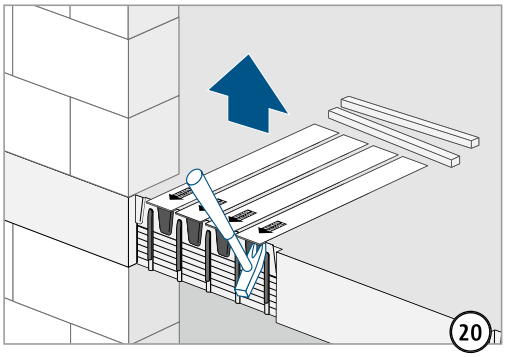


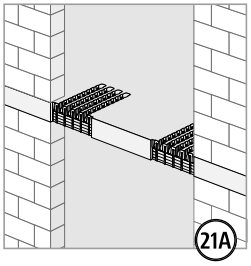


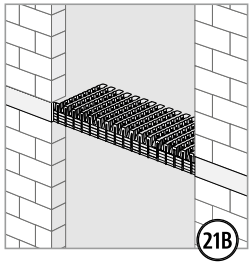


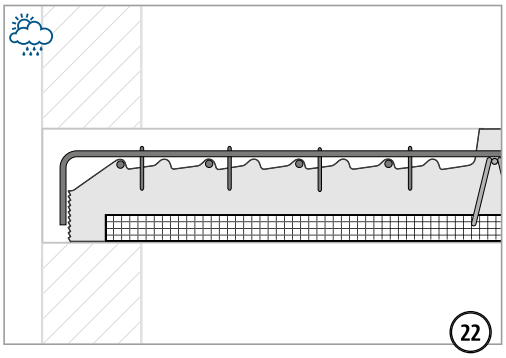

# Inbouwhandleiding IDock® 2

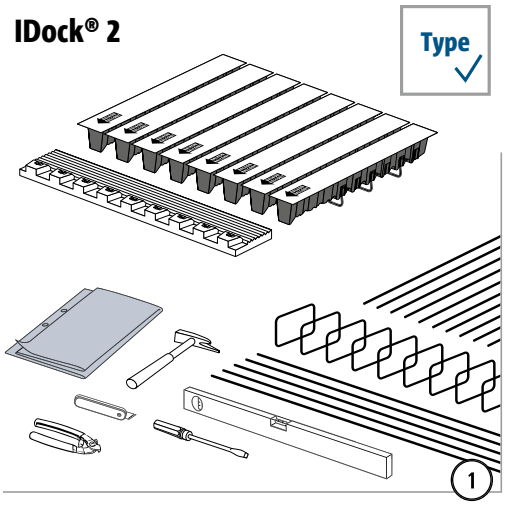


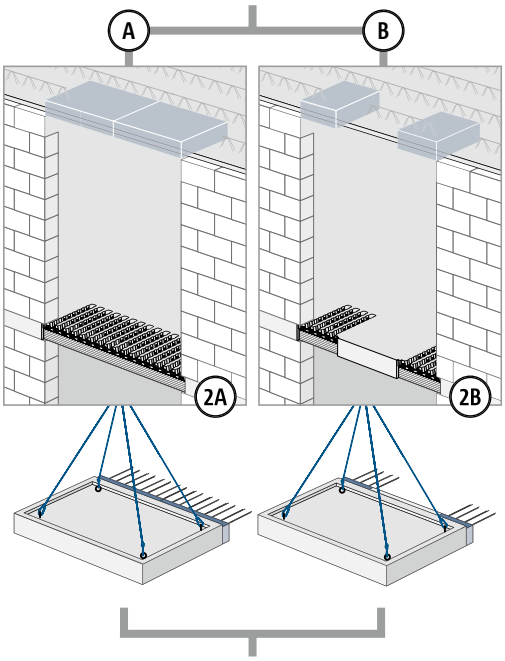


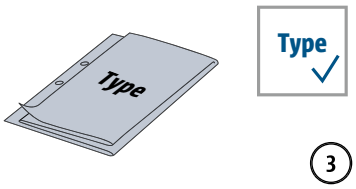


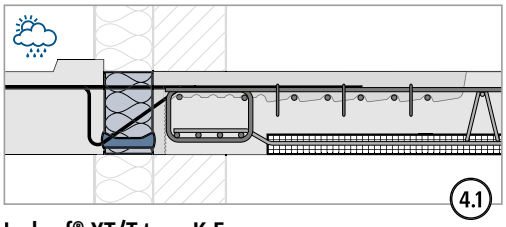


Isokorf® XT/T type K-E

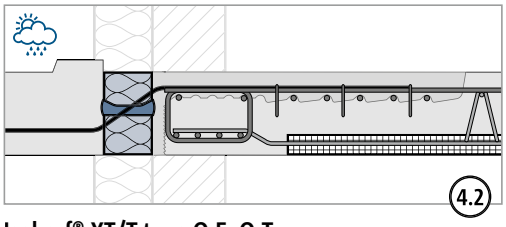


Isokorf® XT/T type Q-E, Q-T

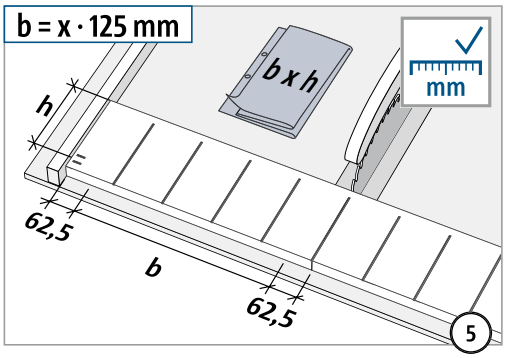


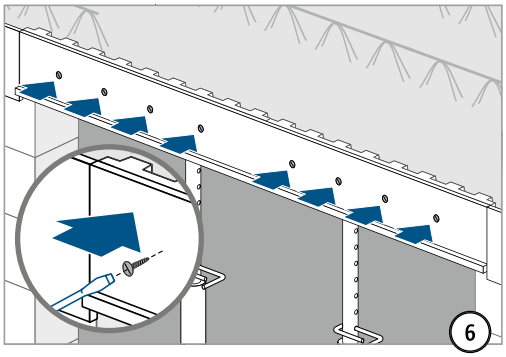


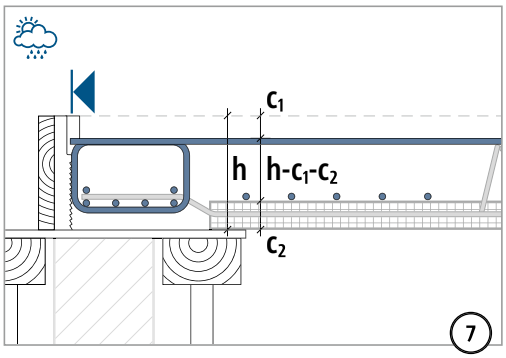

# Inbouwhandleiding IDock® 2

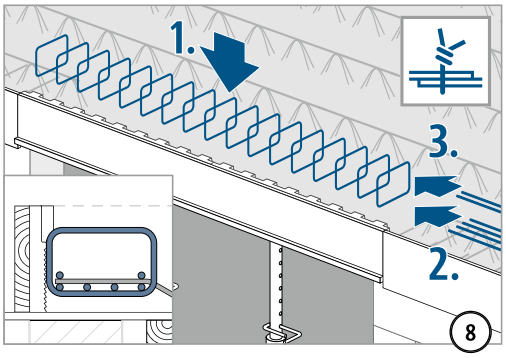


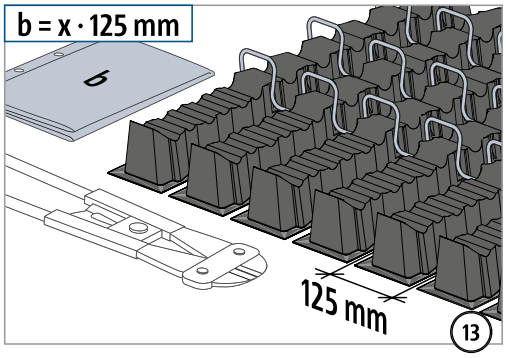


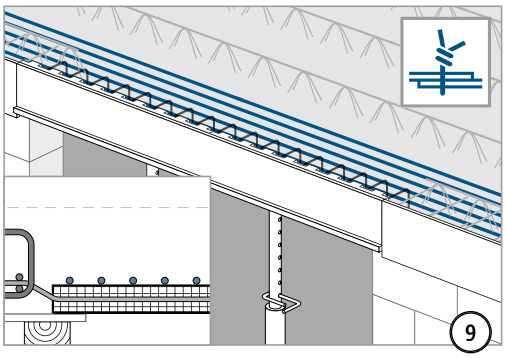


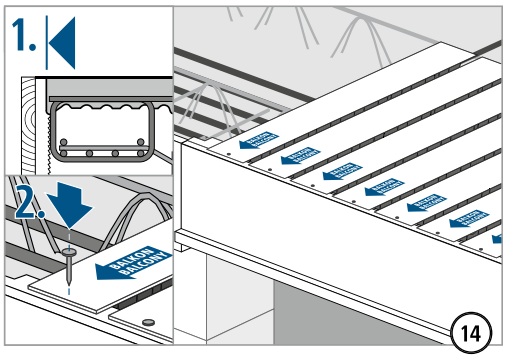


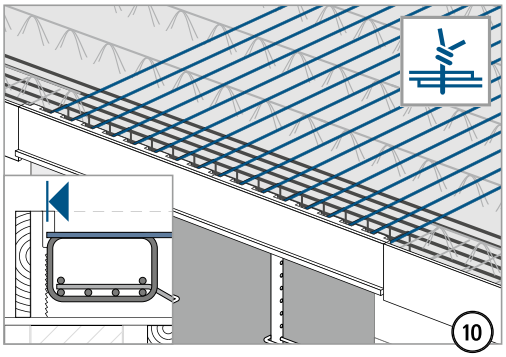


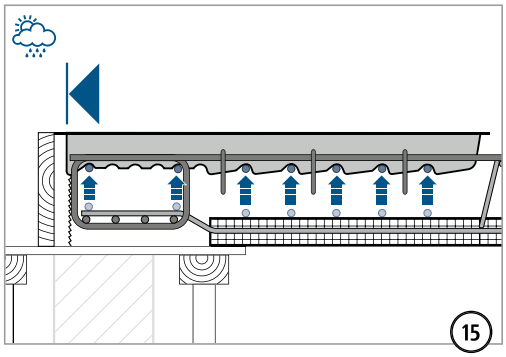


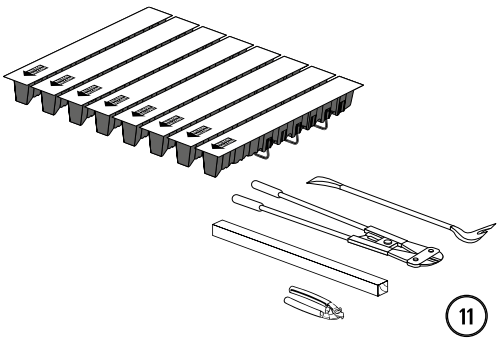


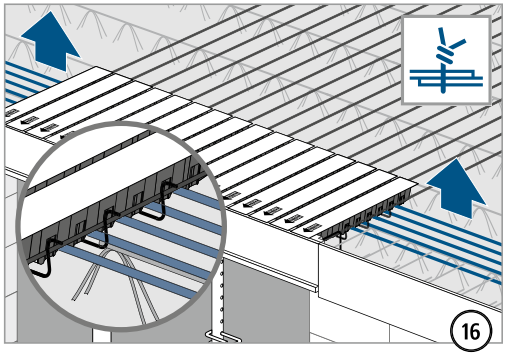


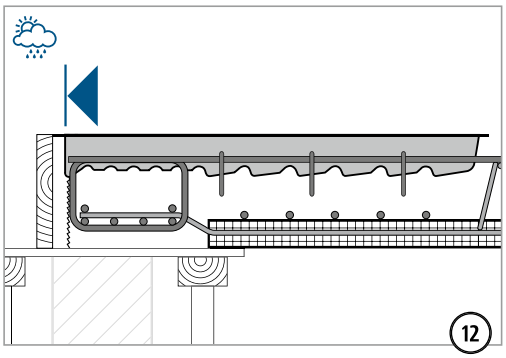


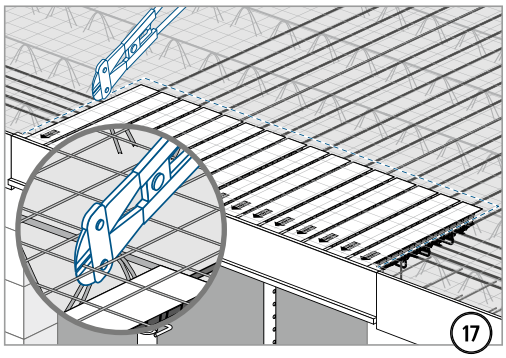

# Inbouwhandleiding IDock® 2

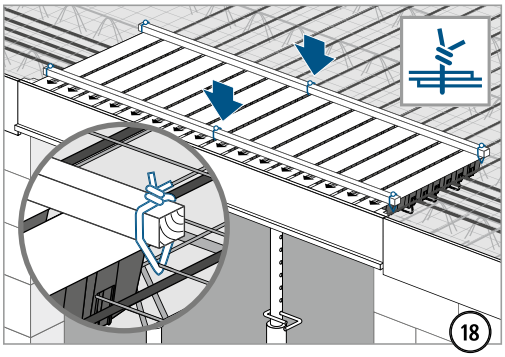


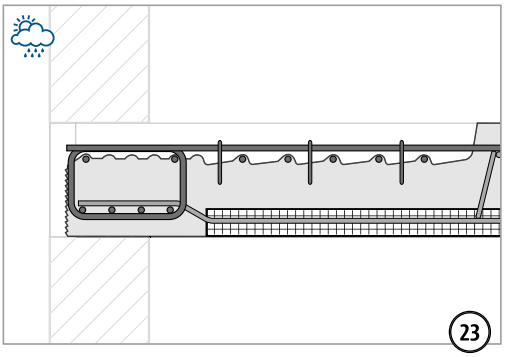


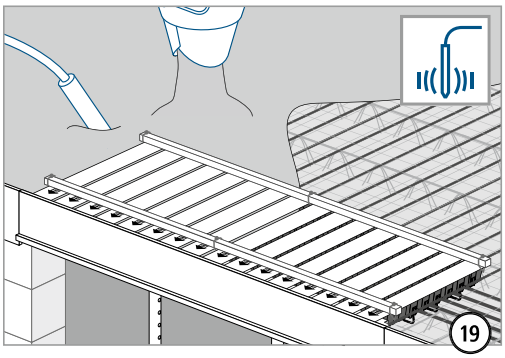


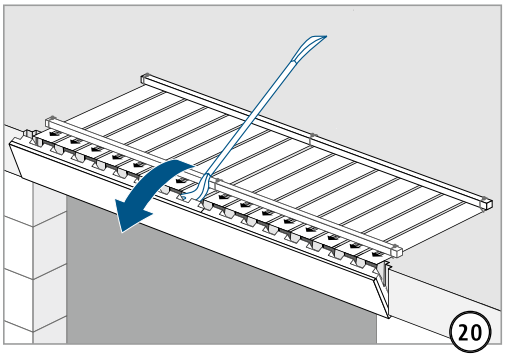


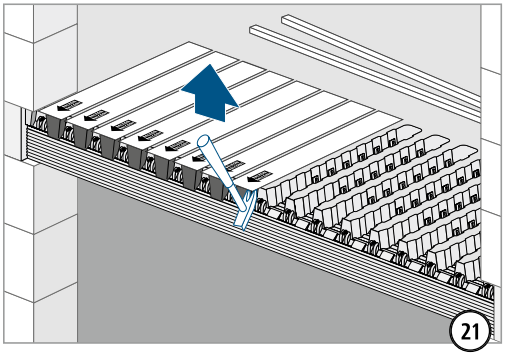


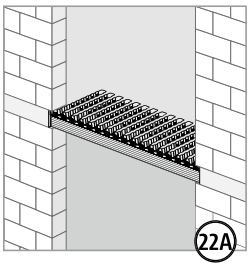


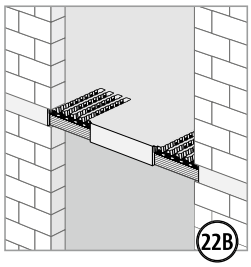

# Inbouwhandleiding – Prefab fabriek

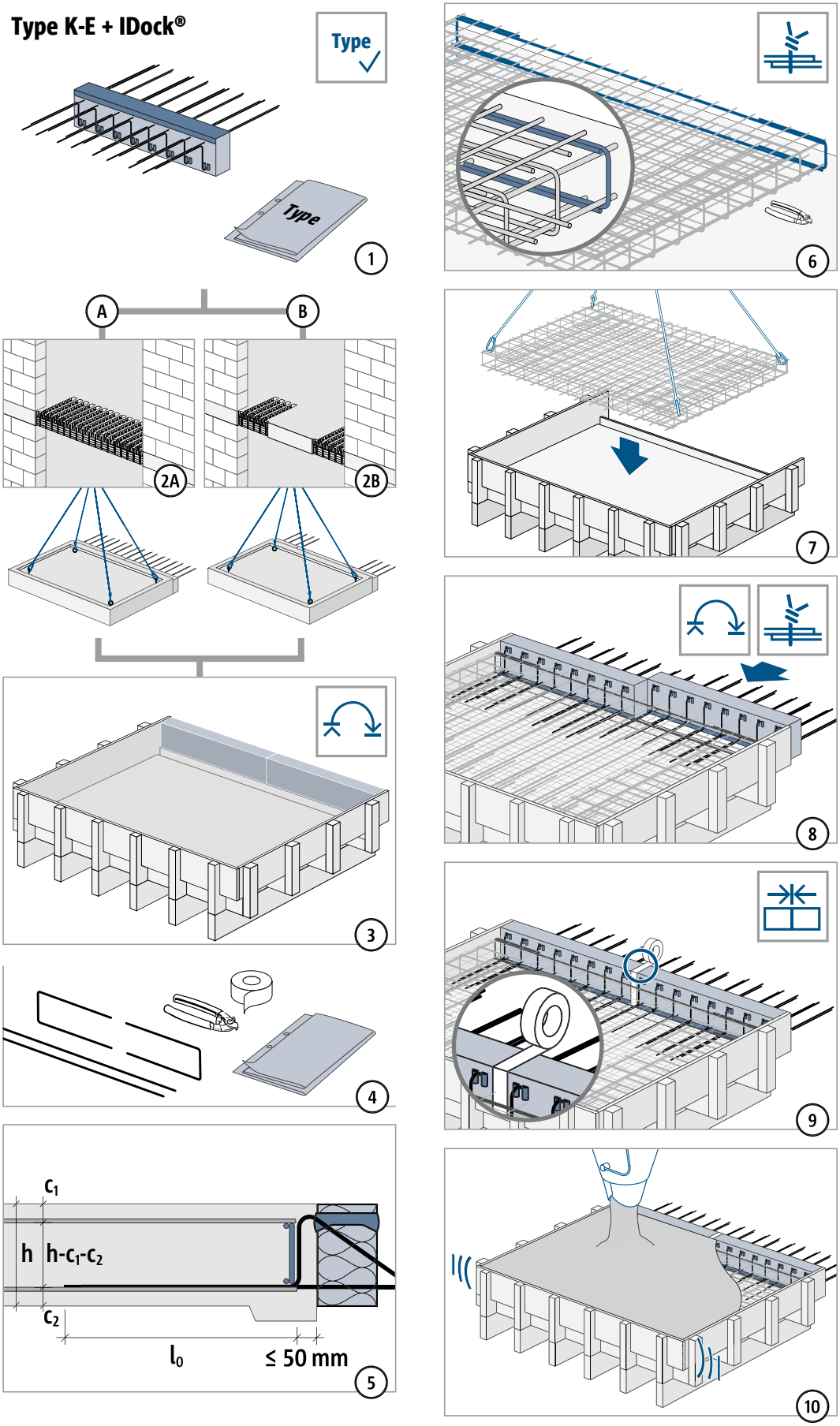

# Inbouwhandleiding – Prefab fabriek

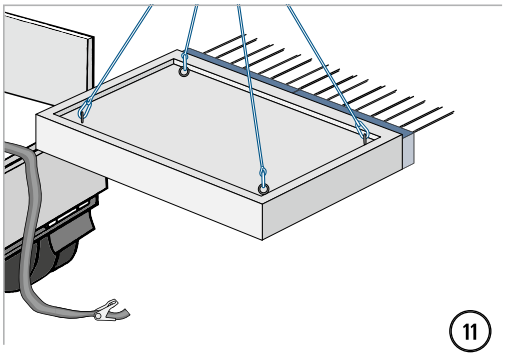

# Inbouwhandleiding – Prefab element bouwplaats

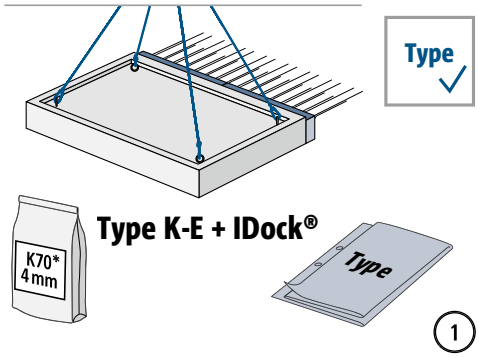


* DE Z-15.7-317: V1/50 PAGEL

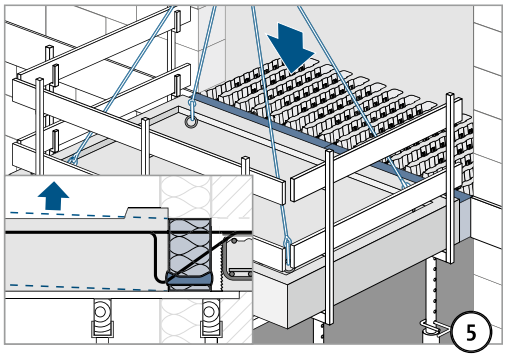


Hoog de bekisting op volgens het werkschema.

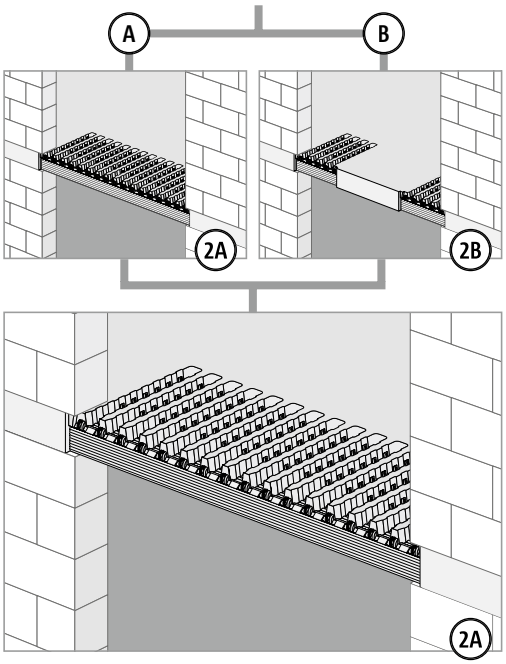


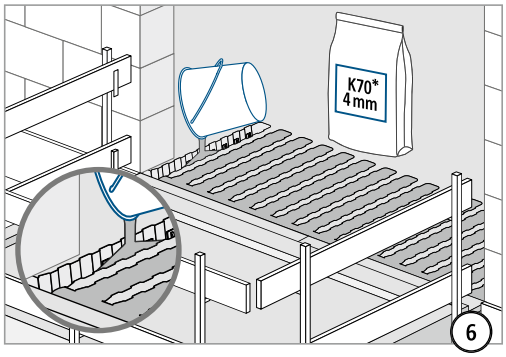


* DE Z-15.7-317: V1/50 PAGEL

**150 x 150 mm**
**≥ 40 N/mm²**

**≥ 48 h**

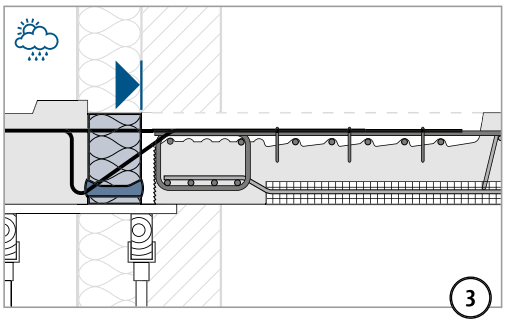


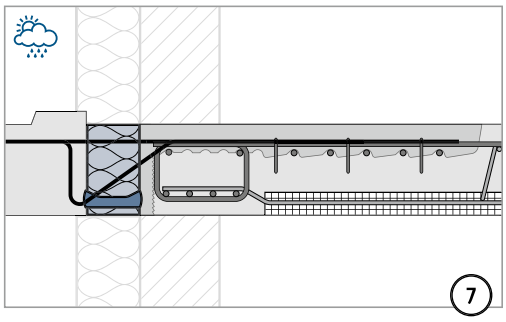


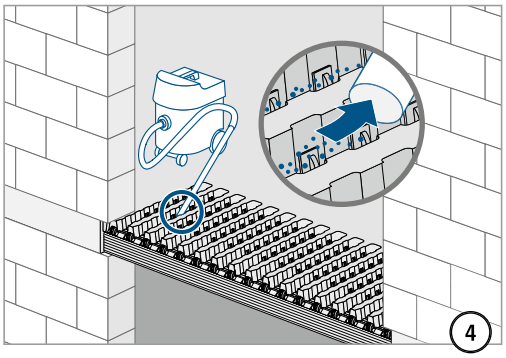

# Inbouwhandleiding – Prefab fabriek

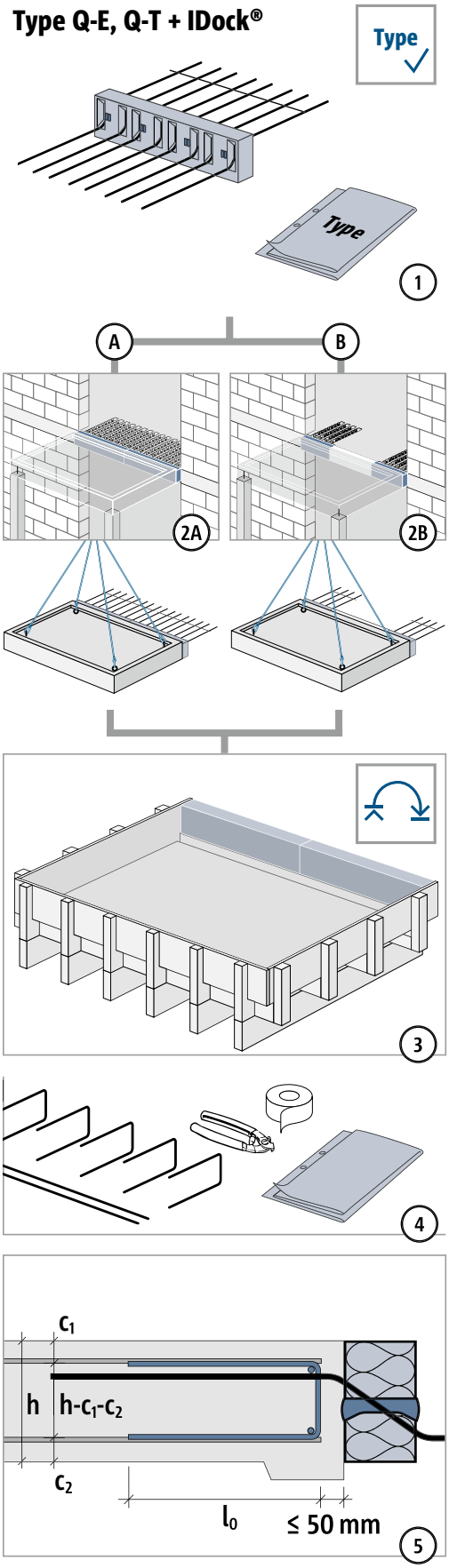


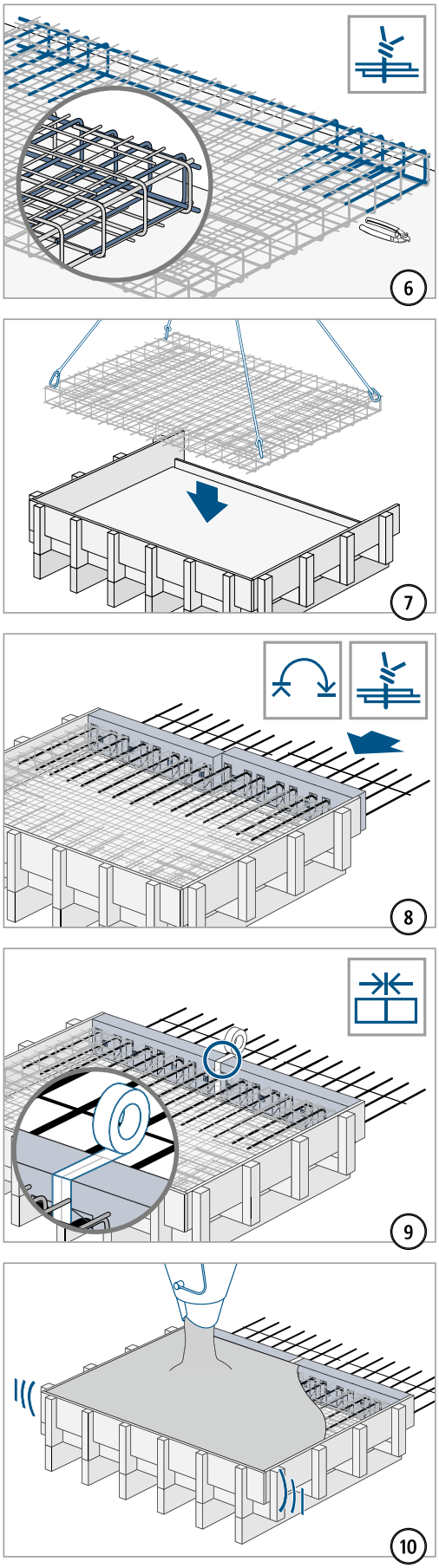

# Inbouwhandleiding – Prefab fabriek

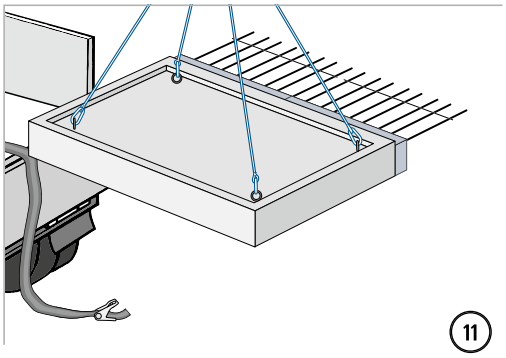

# Inbouwhandleiding – Prefab element bouwplaats

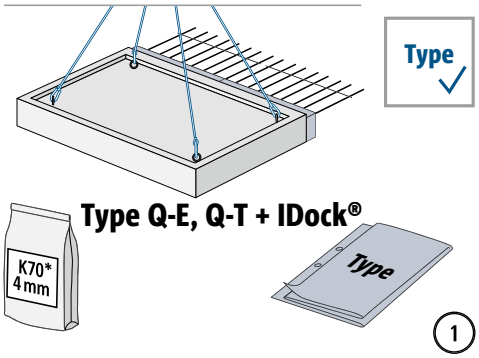


* DE Z-15.7-317: V1/50 PAGEL

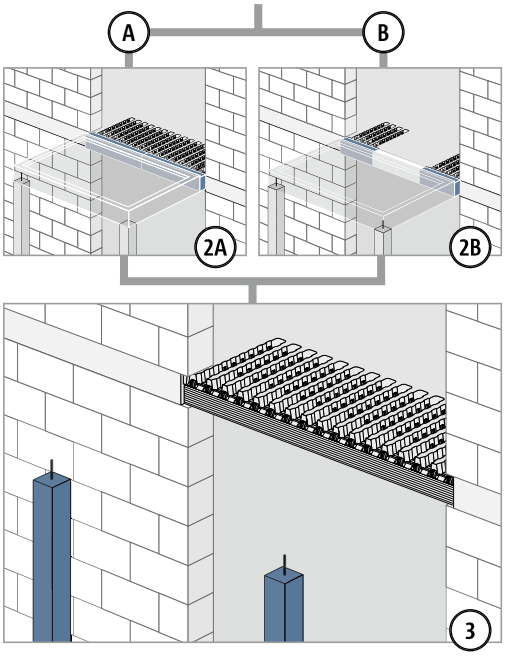


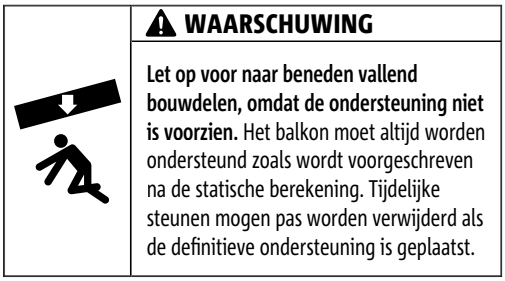

**⚠ WAARSCHUWING**

**Let op voor naar beneden vallend bouwdelen, omdat de ondersteuning niet is voorzien.** Het balkon moet altijd worden ondersteund zoals wordt voorgeschreven na de statische berekening. Tijdelijke steunen mogen pas worden verwijderd als de definitieve ondersteuning is geplaatst.

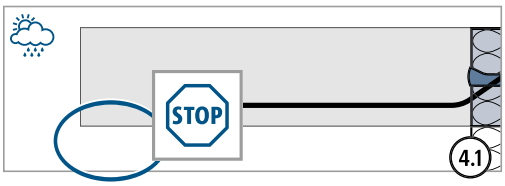


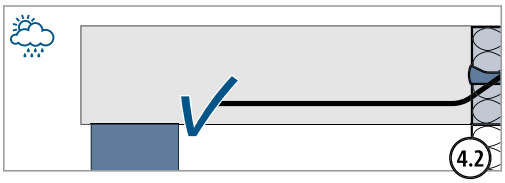


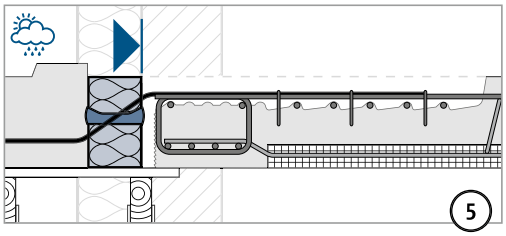


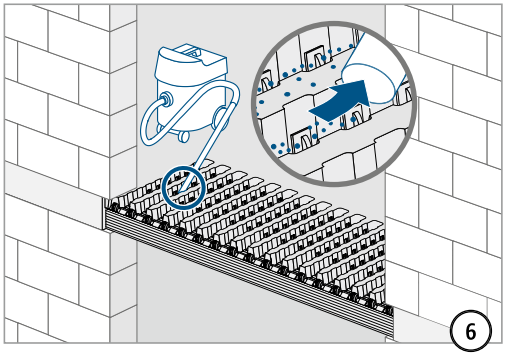


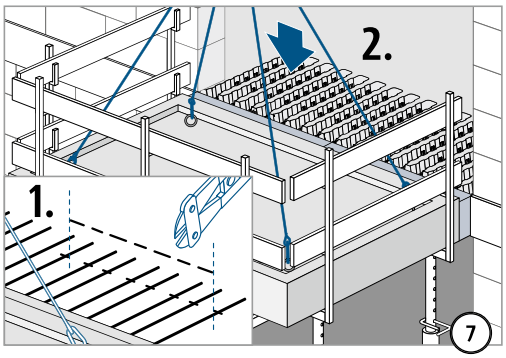


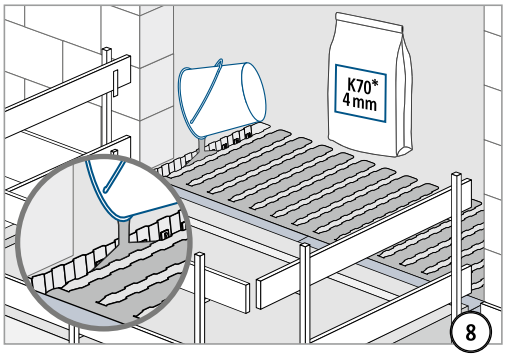


* DE Z-15.7-317: V1/50 PAGEL

**150 x 150 mm**
**≥ 30 N/mm²**


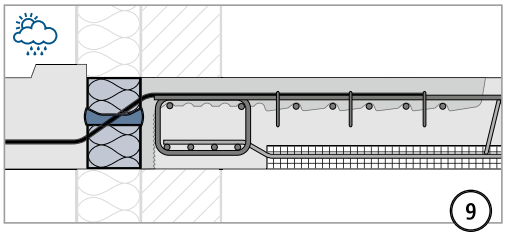
**≥ 24 h**